PROMETNI ZNAK OB PLOČNIKU

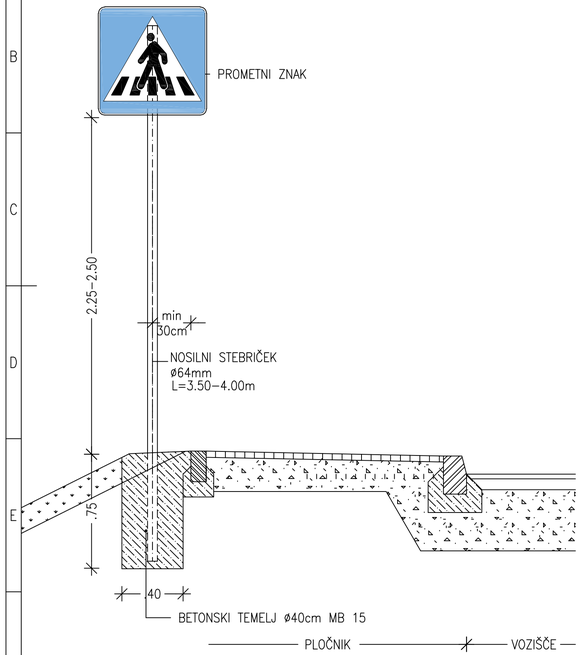

PROMETNI ZNAK OB ROBNIKU V BANKINI

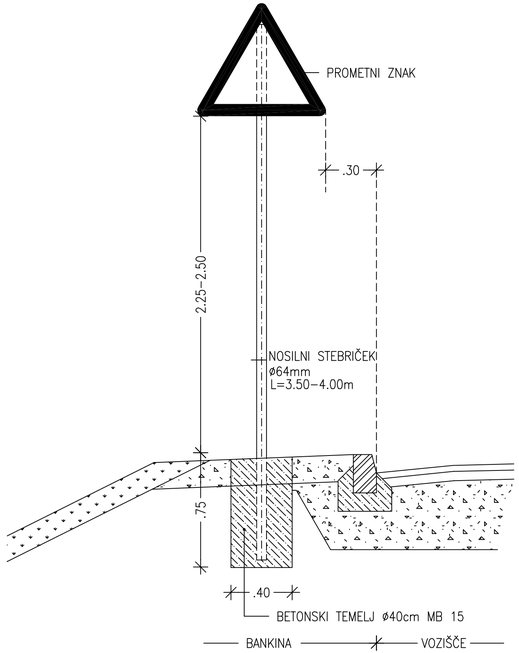

PROMETNI ZNAK OB VOZIŠČU V BANKINI

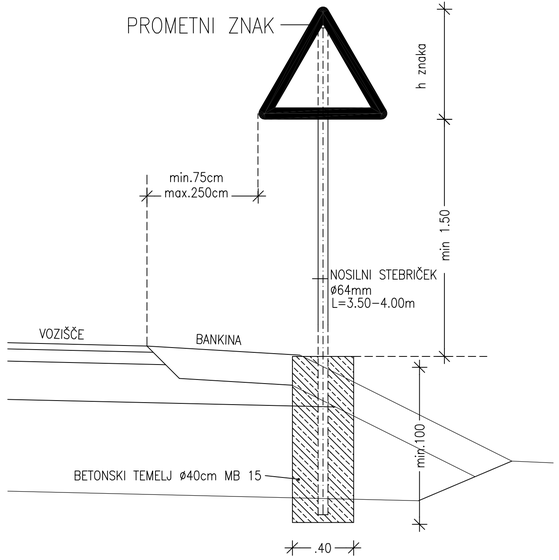

investitor:	Občina Hrastnik Pot Vitka Pavlica 5 1430 Hrastnik
projektant:	Savaprojekt, d.d., Cesta krših žrtev 59, 8270 Krško
naziv gradnje:	LK 122451 v Dolu do priključka na državno cesto
del gradnje:	
VP:	Momir Bogdan, u.d.i.k.t. IZS G-2527
VN:	Momir Bogdan, u.d.i.k.t. IZS G-2527
SP:	Milena Lučić, d.i.g.
ime prikaza:	Detajl postavitve prometnega znaka
š.p. načrta:	2 - Načrt s področja gradbeništva
	02/1 - Načrt zunanje in prometne ureditve

Ta načrt velja za pogodbeno izdelavo razmerij.

datum:	merilo:	št. načrta/prikaza:	št. projekta:	vrsta dok.:	š.p. maj.:	št. risbe:	št. lista:	sprem.:
maj 2026	1:20	SPK-02/1	25281-00	PZI	02/1	230	03	0

A3.1